図面品番:JD100MN／JD100MK［寒］

（単位:mm）

シングルレバー混合栓（ワンホール型）

■ 浄水カートリッジ別梱仕様
JD100MN／JD100MK［寒］

■ 浄水カートリッジ同梱仕様
JD102MN／JD102MK［寒］
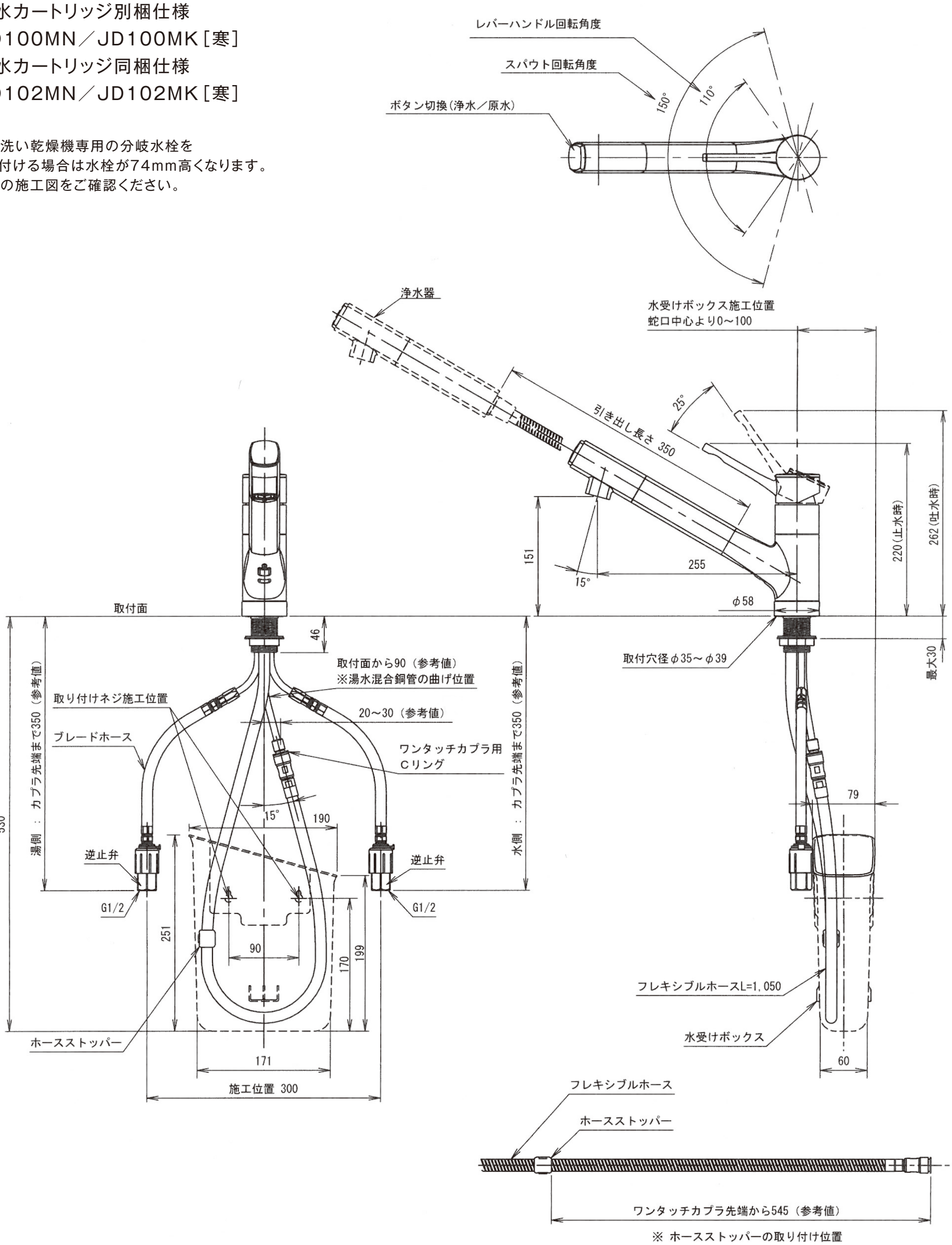
※食器洗い乾燥機専用の分岐水栓を
取り付ける場合は水栓が74mm高くなります。
専用の施工図をご確認ください。