蛇口一体型浄水器
みず工房 クローレ［メッキタイプ］ 施工図

図面品番:JY297MN

シングルレバー混合栓（ワンホール型）

JY297MN
JY297MN［寒］

食器洗い乾燥機専用の分岐水栓を取り付ける場合は水栓が74mm高くなります。
専用の施工図をご確認ください。

（単位:mm）

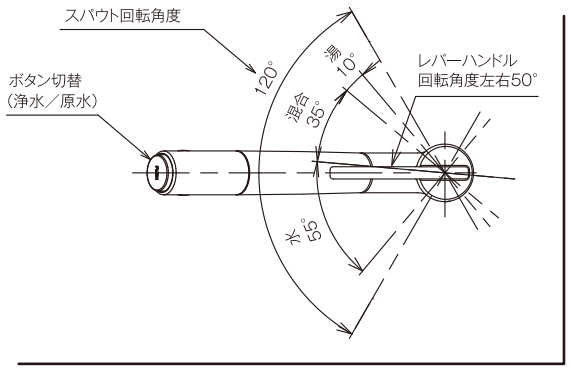

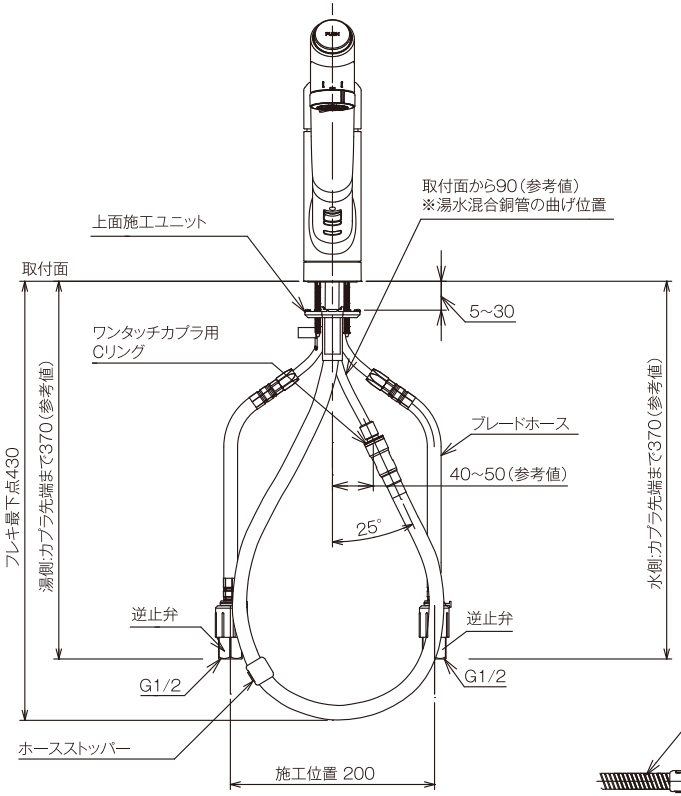

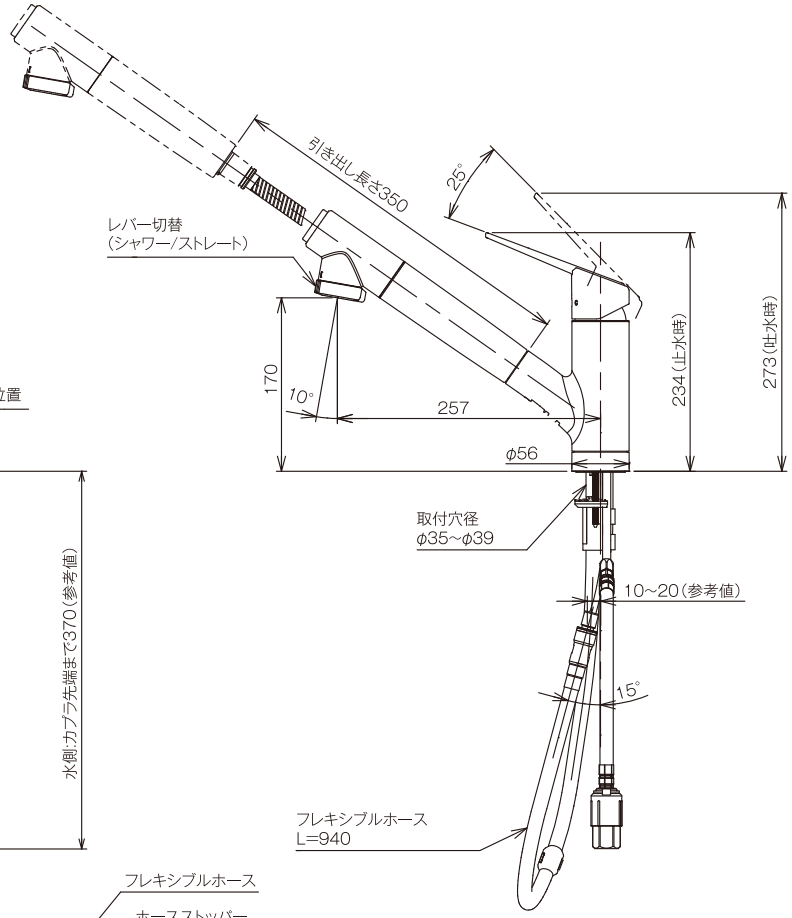

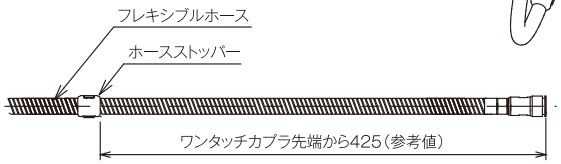

※ホースストッパーの取り付け位置